ECB-Portselect

ECB Interface

Portselect

Datei: ECB-Port.kicad_sch

CRT-Speicher

CRT Controler

Speicher

Mit Patch InversVideo
nach Ingolf Kühn

Datei: CRT.kicad_sch

Output

Takterzeugung

Videoausgang

Mit HMS-Patch
zur Laufzeitverbesserung

Datei: Output.kicad_sch

Technische Daten

Bildschirmauflösung
80x24 Über Jumper 3/4 u. 5/6 auszuwhlen
40x18

Zeichenmatrix 8x12

Atribut: Invers

Takt: 14,25Mhz
Horzontal: 15kHz
Vertikal: 50Hz

Ausgänge:
BAS
VID, HS, VS

optional: UHF Modulator

Portadressen:
28h CRT-Register
29h CRT-Daten
2Ah rd Bit0 = DisplayEnable
2Bh wr Bit7 = 2.Zeichensatz

Moppel 87er Videointerface

Sheet: /
File: Video.kicad_sch

Title: Moppel Videokarte

Size: A4	Date: 04.09.2026	**Rev:**
KiCad E.D.A. 10.0.6		Id: 1/4

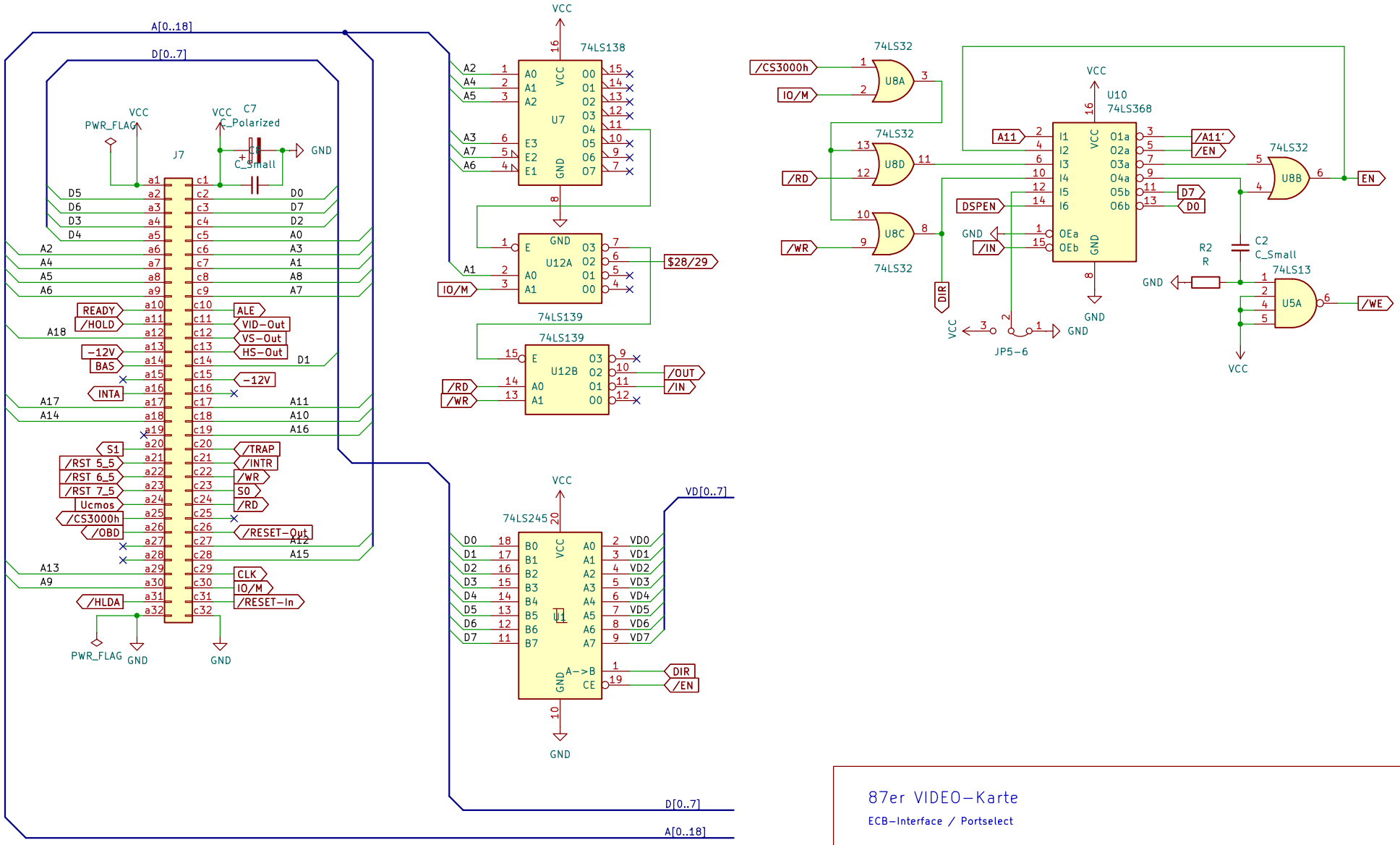

87er VIDEO-Karte

ECB-Interface / Portselect

Sheet: /ECB-Portselect/
File: ECB-Port.kicad_sch

Title:

Size: A4	Date:	**Rev:**
KiCad E.D.A. 10.0.6		Id: 2/4

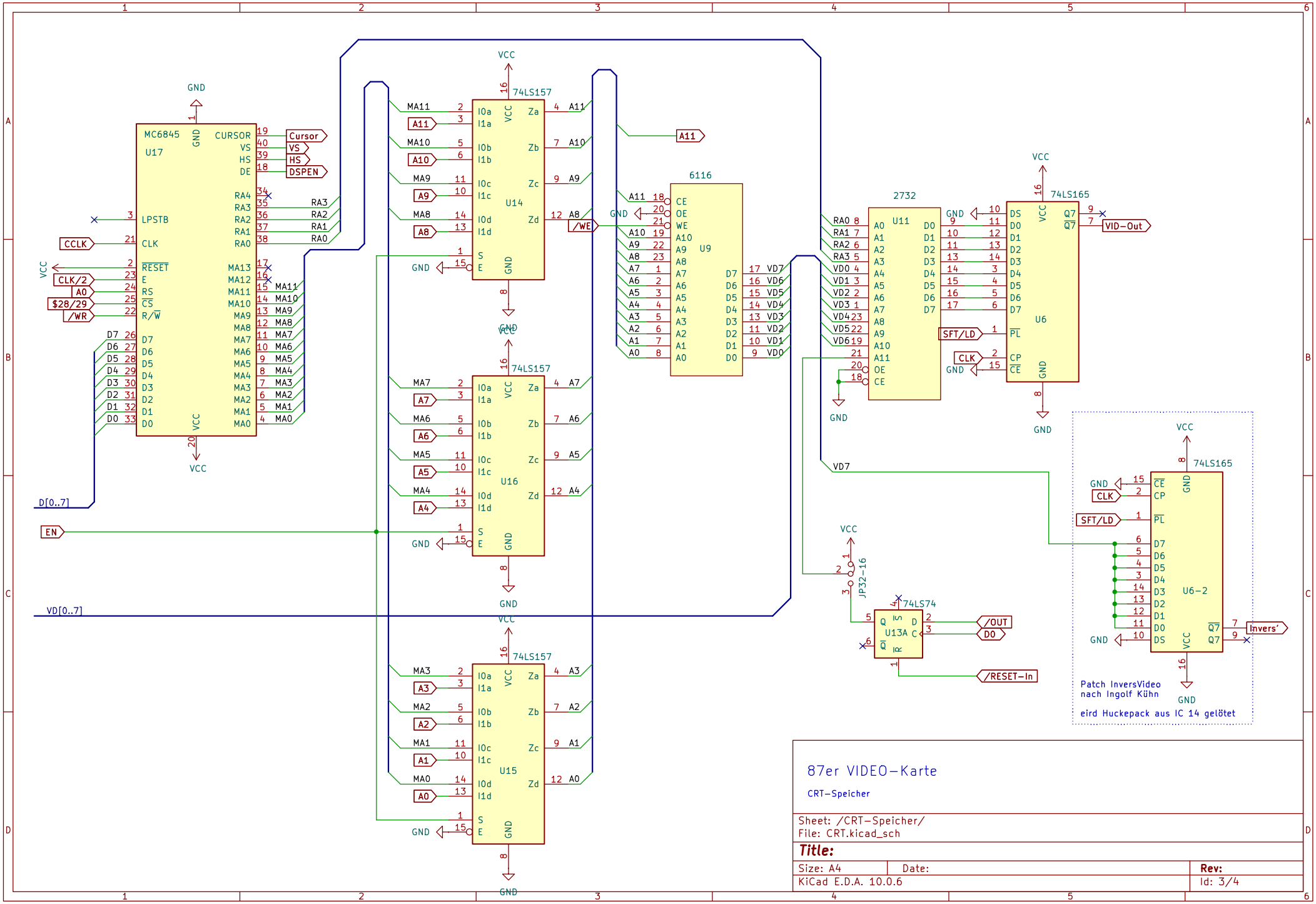
MC6845
U17
CURSOR
VS
HS
DE
RA4
RA3
RA2
RA1
RA0
LPSTB
CLK
RESET
E
RS
CS
R/W
D7
D6
D5
D4
D3
D2
D1
D0
MA13
MA12
MA11
MA10
MA9
MA8
MA7
MA6
MA5
MA4
MA3
MA2
MA1
MA0
Cursor
DSPEN
CCLK
CLK/2
A0
$28/29
/WR
D[0..7]
EN
VD[0..7]
74LS157
U14
U16
U15
6116
U9
/WE
2732
U11
74LS165
U6
SFT/LD
CLK
VID-Out
VD7
JP32-16
74LS74
U13A
/OUT
D0
/RESET-In
U6-2
Invers'
Patch InversVideo
nach Ingolf Kühn
eird Huckepack aus IC 14 gelötet
87er VIDEO-Karte
CRT-Speicher
Sheet: /CRT-Speicher/
File: CRT.kicad_sch
Title:
Size: A4
Date:
Rev:
KiCad E.D.A. 10.0.6
Id: 3/4

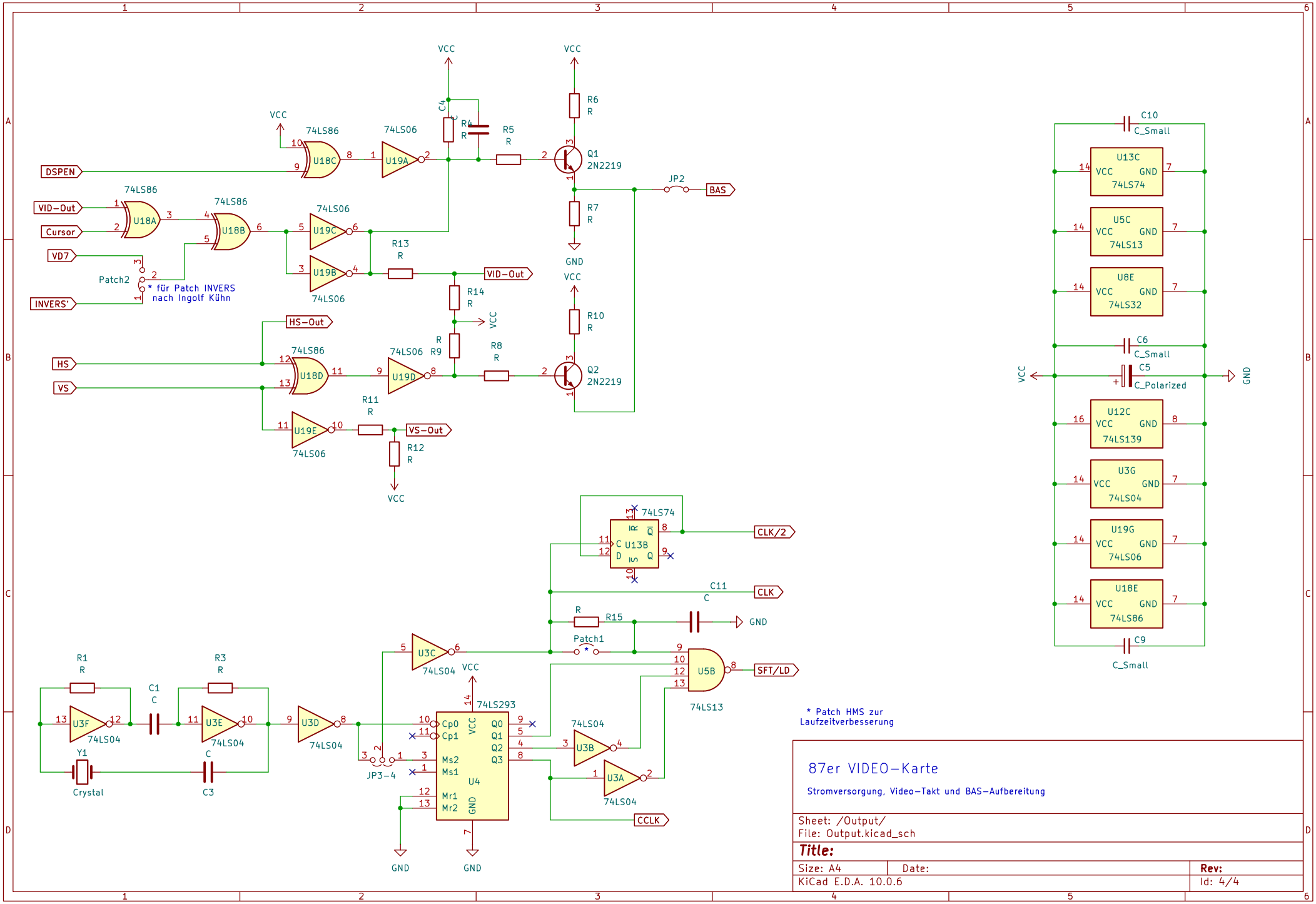
DSPEN
VID-Out
Cursor
VD7
Patch2
INVERS'
* für Patch INVERS
nach Ingolf Kühn
HS
VS
HS-Out
VS-Out
VID-Out
BAS
JP2
Q1
2N2219
Q2
2N2219
R6
R
R7
R
R5
R
R4
R
C4
R13
R
R14
R
R9
R
R8
R
R10
R
R11
R
R12
R
VCC
GND
74LS86
U18A
U18B
U18C
U18D
74LS06
U19A
U19B
U19C
U19D
U19E
C10
C_Small
U13C
74LS74
U5C
74LS13
U8E
74LS32
C6
C_Small
C5
C_Polarized
U12C
74LS139
U3G
74LS04
U19G
74LS06
U18E
74LS86
C9
C_Small
74LS74
U13B
CLK/2
C11
C
CLK
R15
Patch1
U5B
74LS13
SFT/LD
R1
R
R3
R
C1
C
U3F
U3E
U3D
U3C
U3B
U3A
Y1
Crystal
C3
JP3-4
74LS293
U4
Cp0
Cp1
Ms2
Ms1
Mr1
Mr2
Q0
Q1
Q2
Q3
CCLK
* Patch HMS zur
Laufzeitverbesserung
87er VIDEO-Karte
Stromversorgung, Video-Takt und BAS-Aufbereitung
Sheet: /Output/
File: Output.kicad_sch
Title:
Size: A4
Date:
Rev:
KiCad E.D.A. 10.0.6
Id: 4/4